iER8-720-MI-C

设备面安装尺寸

Equipment mounting face dimension

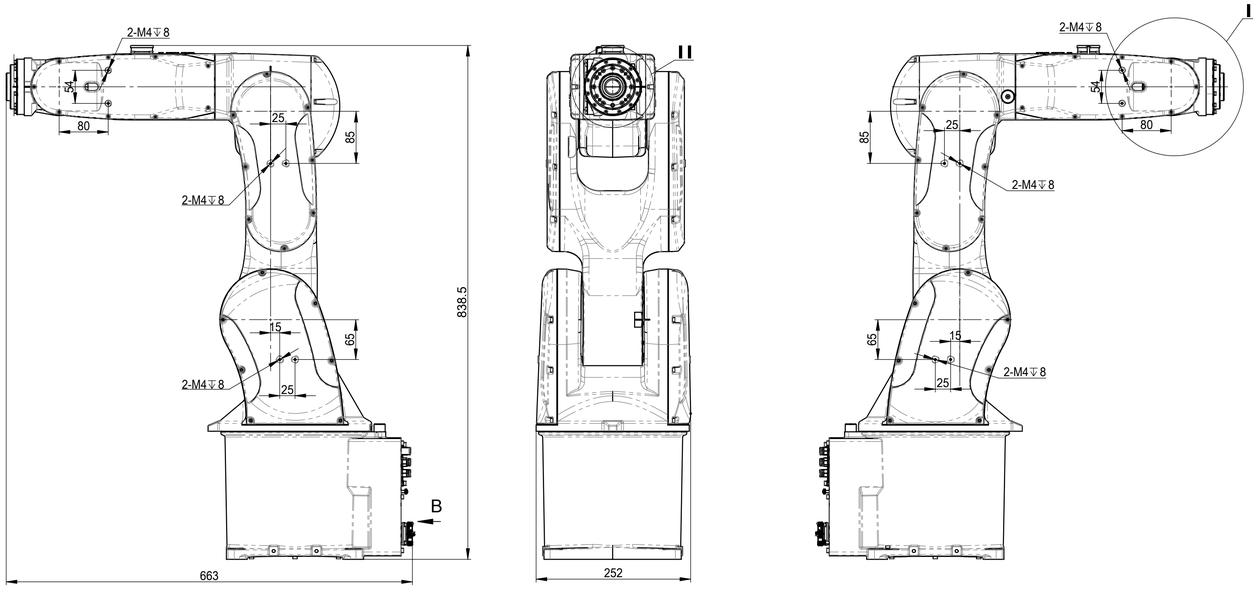

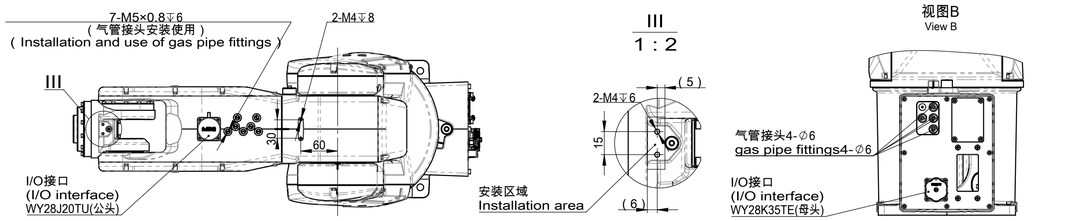

动作范围图

Motion Range

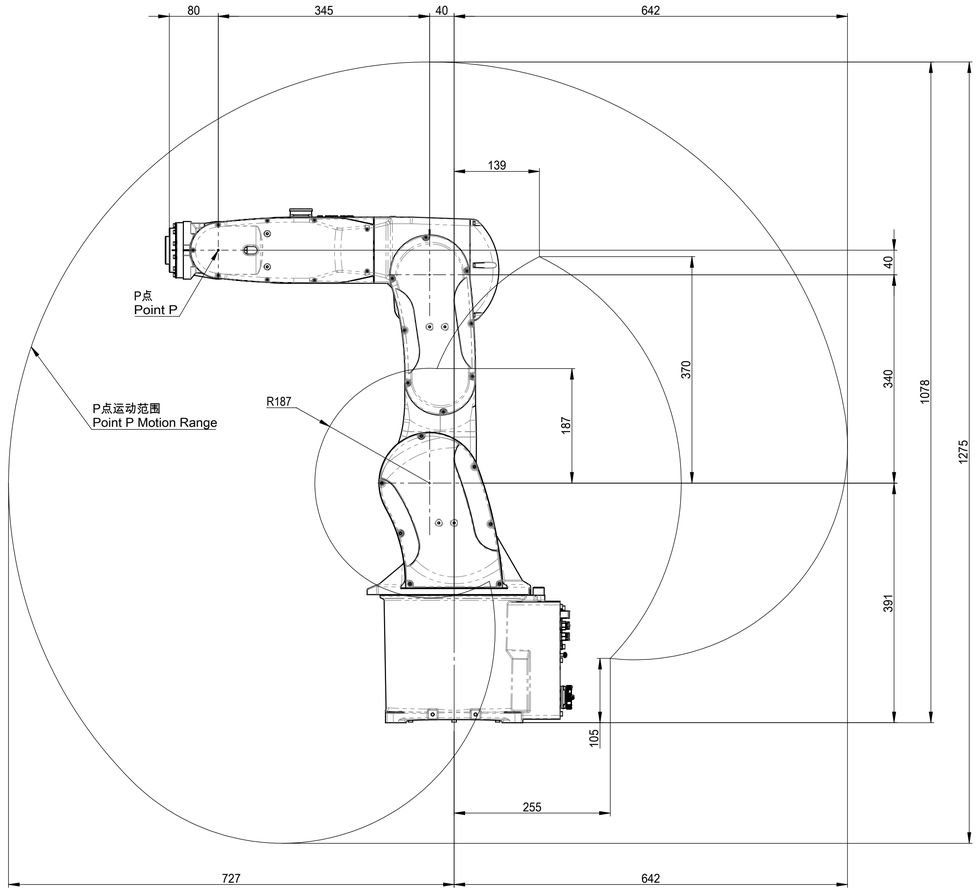

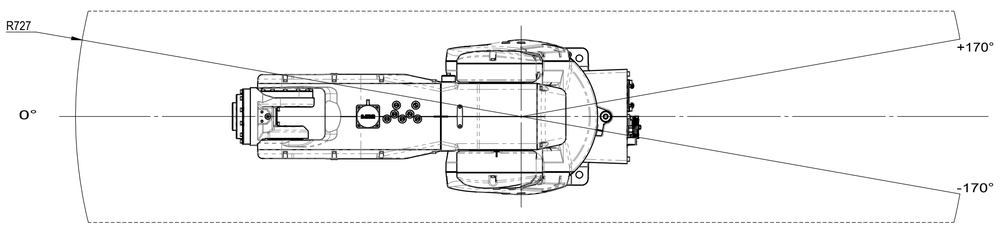

末端法兰安装接口

End flange mounting dimension

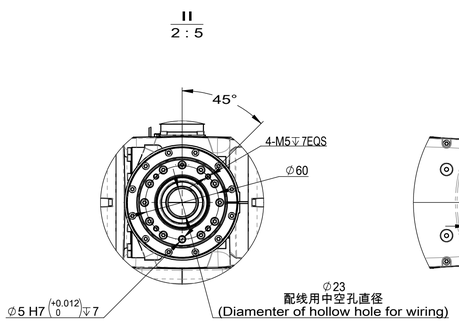

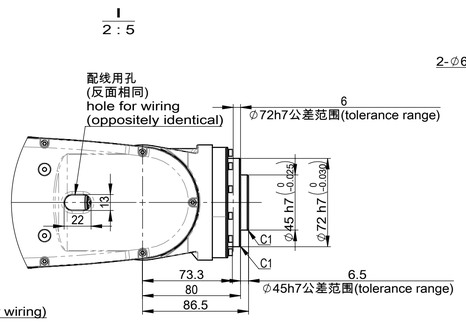

底座安装接口

Robot base mounting dimension

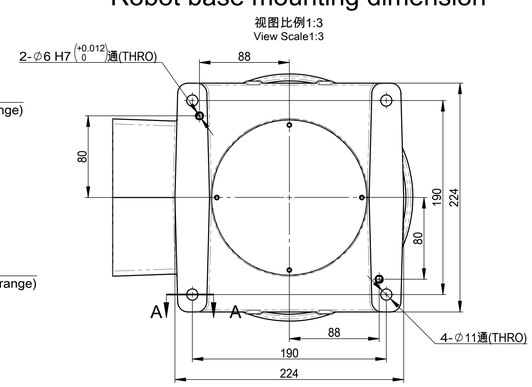

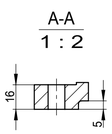

借用件登记

描图

校描

旧底图总号

签字

日期

图幅 SIZE	比例 SCALE	南京埃斯顿 机器人工程有限公司 ESTUN Robotics Co.,Ltd
A1	1:5	运动空间包络图 Motion space envelop diagram
共1页 第1页 SHEET 1 OF 1		iER8-720-MI-C